SMART WIFI IOT

emuca
where creation begins

ENGLISH

-The connection of this device must only be carried out by a qualified specialist.
-Input voltage range: 12C DC - 24V DC.
-Make sure that the device is correctly installed, as shown in the diagram.
-Cut off the connection to the mains during installation.
-The unit can only be used as a sensor switch for 12C DC - 24V DC, and is only suitable for indoor use.
-Protect the controller against humidity and heat.
-The temperature range for optimum operation of the sensor is -10 to +40° C.
-The maximum load connected to the sensor must be as specified.
-If the sensor is used for purposes other than those for which it was originally intended or is connected/installed incorrectly, the
If the sensor is used for other purposes than originally intended or connected/installed in the wrong way, liability cannot be assumed for possible damage.
-Keep the sensor detector clean, to avoid undesired sensor actions.
-Make sure that the sensor detector is properly fixed, otherwise the function may be impaired.
-The flexible cable or outer cord of this device cannot be replaced, in case it is damaged, the device must be replaced.

BINDING AS RF RECEIVER (RADIO FREQUENCY - RF 2.4Ghz):
1- Press the link button A on the receiver. (Short press of 1 second - 1", twice in a row).
2- Immediately press the link button B on the transmitter (Short press 1 second -1").
3- When the luminaire flashes 3 times C, the transmitter and receiver are linked.
4- To link the 2nd,3rd...6th transmitter with the same receiver, repeat step 2.

UNLOCKING RF RECEIVER (RADIO FREQUENCY - RF 2.4Ghz):
1- To unlink the transmitter or receiver, we must press the link button A (long press) for 10 seconds. It will be successfully unlinked when the luminaire flashes 3 times C.

LINK AS WIFI RECEIVER (WIFI - 2.4Ghz network):
1- Install the Smart Life app on the device from the app shop or by scanning the QR code.
2- Connect to a 2.4Ghz WIFI network (NOT valid for 5Ghz networks).
3- Connect the device's Bluetooth.
4- Press the link button A on the WIFI module (IOT). (Long press for 5 seconds -5").
5- Open the Smart Life application on the device.
6- Inside the application, click on the + symbol to add device.
7- The application will find the new device. Click on ADD (You can also add it manually by searching in the lighting section for the device: Strip lights (BLE+Wi-Fi).
8- You can edit the name of the device from the application.
9- In the menu of the new device, select the option: SINGLE and you will be able to adjust the brightness or switch the device on and off from the application.
10- To link the Smart Life application to a voice assistant, this has to be done from the application of the chosen voice assistant.
11- To UNBIND the device, this must be done from the Smart Life application, deleting the device.

THIS DEVICE COMPLIES WITH EUROPEAN LEGISLATION

ITALIANO

-Il collegamento di questo dispositivo deve essere eseguito esclusivamente da uno specialista qualificato.
-Intervallo di tensione in ingresso: 12C DC - 24V DC.
-Assicurarsi che il dispositivo sia installato correttamente, come indicato nello schema.
-Interrompere il collegamento alla rete elettrica durante l'installazione.
-L'unità può essere utilizzata solo come interruttore a sensore per 12C DC - 24V DC ed è adatta solo per uso interno.
-Proteggere il regolatore dall'umidità e dal calore.
-L'intervallo di temperatura per il funzionamento ottimale del sensore è compreso tra -10 e +40° C.
-Il carico massimo collegato al sensore deve essere quello specificato.
-Se il sensore viene utilizzato per scopi diversi da quelli per cui è stato originariamente concepito o se viene collegato/installato in modo errato, il sensore si guasterà.
Se il sensore viene utilizzato per scopi diversi da quelli per cui è stato originariamente previsto o viene collegato/installato in modo errato, la responsabilità non può essere assunta per eventuali danni.
-Mantenere pulito il rilevatore del sensore, per evitare azioni indesiderate del sensore.
-Assicurarsi che il rilevatore di sensori sia fissato correttamente, altrimenti il suo funzionamento potrebbe essere compromesso.
-Il cavo flessibile o il cavo esterno di questo dispositivo non possono essere sostituiti; in caso di danni, il dispositivo deve essere sostituito.

COLLEGAMENTO COME RICEVITORE RF (FREQUENZA RADIO - RF 2,4Ghz):
1- Appuyez sur le bouton de liaison A du récepteur. (Appui court de 1 seconde - 1", deux fois de suite).
2- Premere immediatamente il pulsante di collegamento B sul trasmettitore (pressione breve 1 secondo -1").
3- Quando l'apparecchio lampeggia 3 volte C, il trasmettitore e il ricevitore sono collegati.
4- Per collegare il 2°, 3°...6° trasmettitore con lo stesso ricevitore, ripetere la fase 2.

SCOLLEGAMENTO DEL RICEVITORE RF (FREQUENZA RADIO - RF 2,4Ghz):
1- Per scollegare il trasmettitore o il ricevitore, è necessario premere il pulsante di collegamento A (pressione prolungata) per 10 secondi. Il collegamento sarà riuscito quando l'apparecchio lampeggerà 3 volte C.

COLLEGAMENTO COME RICEVITORE WIFI (rete WIFI - 2,4Ghz):
1- Installare l'applicazione Smart Life sul dispositivo dall'app shop o scansionando il codice QR.
2- Collegarsi a una rete WIFI 2,4Ghz (NON valida per le reti 5Ghz).
3- Collegare il Bluetooth del dispositivo.
4- Premere il pulsante di collegamento A sul modulo WIFI (IOT). (Premere a lungo per 5 secondi -5").
5- Aprire l'applicazione Smart Life sul dispositivo.
6- All'interno dell'applicazione, fare clic sul simbolo + per aggiungere il dispositivo.
7- L'applicazione troverà il nuovo dispositivo. Fare clic su AGGIUNGI (è possibile aggiungerlo anche manualmente cercando il dispositivo nella sezione illuminazione: Luci a striscia (BLE+Wi-Fi).
8. È possibile modificare il nome del dispositivo dall'applicazione.
9- Nel menu del nuovo dispositivo, selezionare l'opzione: SINGOLO e sarà possibile regolare la luminosità o accendere e spegnere il dispositivo dall'applicazione.
10- Per collegare l'applicazione Smart Life a un assistente vocale, occorre farlo dall'applicazione dell'assistente vocale scelto.
11- Per svincolare il dispositivo, occorre farlo dall'applicazione Smart Life, cancellando il dispositivo.

QUESTO DISPOSITIVO È CONFORME ALLA LEGISLAZIONE EUROPEA

ESPAÑOL

-La conexión de este dispositivo únicamente debe ser realizada por un especialista cualificado.
-Rango de voltaje de entrada: 12C DC - 24V DC.
-Cerciorarse que el dispositivo está correctamente instalado, como se muestra en el esquema.
-Cortar la conexión con la red eléctrica durante la instalación.
-La unidad sólo puede ser usada como sensor interruptor para 12C DC - 24V DC, y sólo es apto para uso interior.
-Proteger el controlador contra la humedad y del calor.
-El rango de temperatura para el funcionamiento óptimo del sensor es de -10 a +40° C.
-La carga máxima conectada al sensor debe ser la especificada.
-Si el sensor es utilizado para otros fines a los que originalmente está destinado o se conecta/instala, de manera equivocada, la
responsabilidad no puede ser asumida por los posibles daños.
-Mantener limpio el detector del sensor, para evitar las acciones indeseadas del sensor.
-Cerciorarse del que el detector del sensor esté fijado adecuadamente, de lo contrario el funcionamiento, se puede ver afectado.
-El cable flexible o cordón exterior de este dispositivo no puede sustituirse, en caso de que esté dañado, el dispositivo debe sustituirse.

VINCULAR COMO RECEPTOR RF (RADIO FRECUENCIA – RF 2.4Ghz):
1- Presionar el botón vincular A del receptor. (Pulsación corta de 1 segundo -1", dos veces seguidas).
2- Inmediatamente presionar el botón de vincular B en el emisor (Pulsación corta de 1 segundo -1").
3- Cuando la luminaria parpadee 3 veces C, emisor y receptor estarán vinculados.
4- Para vincular el 2º,3º...6º emisor con el mismo receptor repetir el paso 2.

DESVINCULAR RECEPTOR RF (RADIO FRECUENCIA – RF 2.4Ghz):
1- Para desvincular el emisor o el receptor, debemos presionar el botón de vincular A (pulsación larga) durante 10 segundos. Se desvinculará con éxito cuando la luminaria parpadee 3 veces C.

VINCULAR COMO RECEPTOR WIFI (WIFI – Red de 2.4Ghz):
1- Instalar en el dispositivo la aplicación de Smart Life desde la tienda de aplicaciones o escaneando el código QR.
2- Conectarse a una red WIFI de 2.4Ghz (NO válido para redes de 5Ghz).
3- Conectar el Bluetooth del dispositivo.
4- Presionar el botón vincular A del módulo WIFI (IOT). (Pulsación larga de 5 segundo -5").
5- Abrir la aplicación Smart Life en el dispositivo
6- Dentro de la aplicación, presionar en el símbolo + para añadir dispositivo.
7- La aplicación encontrará el nuevo dispositivo. Presionar en AÑADIR (También se puede añadir manualmente buscando en el apartado de iluminación el dispositivo: Luces de tira (BLE+Wi-Fi).
8- Podemos editar el nombre del dispositivo desde la aplicación.
9- Dentro del menú del nuevo dispositivo, seleccionar la opción: SINGLE y ya podremos ajustar el brillo o encender y apagar el dispositivo desde la aplicación.
10- Para vincular la aplicación de Smart Life a una asistente de voz, se ha de hacer desde la aplicación del asistente de voz elegido.
11- Para DESVINCULAR el dispositivo se ha de hacer desde la aplicación Smart Life, eliminando el dispositivo.

ESTE DISPOSITIVO ES CONFORME A LA LEGISLACIÓN EUROPEA

FRANÇAIS

-Le raccordement de cet appareil ne doit être effectué que par un spécialiste qualifié.
-Plage de tension d'entrée : 12C DC - 24V DC.
-Veillez à ce que l'appareil soit correctement installé, comme indiqué sur le schéma.
-Couper la connexion au réseau électrique pendant l'installation.
-L'appareil ne peut être utilisé que comme interrupteur de capteur pour 12C DC - 24V DC, et ne convient qu'à une utilisation en intérieur.
-Protégez le contrôleur contre l'humidité et la chaleur.
-La plage de température pour un fonctionnement optimal du capteur est comprise entre -10 et +40° C.
-La charge maximale connectée au capteur doit être conforme aux spécifications.
-Si le capteur est utilisé à d'autres fins que celles pour lesquelles il a été conçu à l'origine ou s'il est raccordé/installé de manière incorrecte, l'appareil risque de ne pas fonctionner correctement.
Si le capteur est utilisé à d'autres fins que celles pour lesquelles il a été conçu à l'origine ou s'il est raccordé/installé de manière incorrecte, la responsabilité ne peut être engagée pour d'éventuels dommages.
-Veillez à ce que le détecteur du capteur reste propre afin d'éviter toute action indésirable du capteur.
-Veillez à ce que le détecteur soit correctement fixé, sinon son fonctionnement peut être perturbé.
-Le câble flexible ou le cordon extérieur de cet appareil ne peut pas être remplacé ; s'il est endommagé, l'appareil doit être remplacé.

LIAISON EN TANT QUE RÉCEPTEUR RF (FRÉQUENCE RADIO - RF 2.4Ghz) :
1- Appuyer sur le bouton de liaison A du récepteur (pression courte 1 seconde -1").
2- Appuyer immédiatement sur le bouton de liaison B de l'émetteur (appui court 1 seconde -1").
3- Lorsque le luminaire clignote 3 fois C, l'émetteur et le récepteur sont liés.
4- Pour relier le 2ème, 3ème...6ème émetteur au même récepteur, répéter l'étape 2.

DÉVERROUILLAGE DU RÉCEPTEUR RF (FRÉQUENCE RADIO - RF 2,4Ghz) :
1- Pour déverrouiller l'émetteur ou le récepteur, il faut appuyer sur le bouton de liaison A (appui long) pendant 10 secondes. La déconnexion sera réussie lorsque le luminaire clignotera 3 fois C.

LIAISON EN TANT QUE RÉCEPTEUR WIFI (WIFI - réseau 2.4Ghz) :
1- Installer l'application Smart Life sur l'appareil à partir de la boutique d'applications ou en scannant le code QR.
2- Se connecter à un réseau WIFI 2.4Ghz (NON valable pour les réseaux 5Ghz).
3- Connectez le Bluetooth de l'appareil.
4- Appuyer sur le bouton de liaison A du module WIFI (IOT). (Appuyer longuement pendant 5 secondes -5").
5- Ouvrez l'application Smart Life sur l'appareil.
6- Dans l'application, cliquez sur le symbole + pour ajouter un appareil.
7- L'application trouvera le nouvel appareil. Cliquez sur AJOUTER (vous pouvez également l'ajouter manuellement en recherchant le dispositif dans la section éclairage : Strip lights (BLE+Wi-Fi).
8- Vous pouvez modifier le nom de l'appareil à partir de l'application.
9- Dans le menu du nouvel appareil, sélectionnez l'option : SINGLE et vous pourrez ajuster la luminosité ou allumer et éteindre l'appareil depuis l'application.
10- Pour lier l'application Smart Life à un assistant vocal, vous devez le faire à partir de l'application de l'assistant vocal choisi.
11- Pour délier l'appareil, il faut le faire à partir de l'application Smart Life, en supprimant l'appareil.

CET APPAREIL EST CONFORME À LA LÉGISLATION EUROPÉENNE

PORTUGUÊS

-A ligação deste aparelho só pode ser efectuada por um técnico qualificado.
-Gama de tensão de entrada: 12C DC - 24V DC.
-Certifique-se de que o aparelho está corretamente instalado, como mostra o esquema.
-Cortar a ligação à rede eléctrica durante a instalação.
-A unidade só pode ser utilizada como interrutor de sensor para 12C DC - 24V DC, e só é adequada para utilização em interiores.
-Proteger o controlador contra a humidade e o calor.
-A gama de temperaturas para um funcionamento ótimo do sensor é de -10 a +40° C.
-A carga máxima ligada ao sensor deve ser a especificada.
-Se o sensor for utilizado para outros fins que não aqueles para os quais foi originalmente concebido ou se for ligado/instalado incorretamente, a carga máxima ligada ao sensor deve ser a especificada. Se o sensor for utilizado para outros fins que não aqueles para os quais foi originalmente concebido ou se for ligado/instalado incorretamente, não pode ser assumida a responsabilidade por eventuais danos.
-Manter o detetor de sensores limpo, para evitar acções indesejadas do sensor.
Certifique-se de que o detetor de sensores está corretamente fixado, caso contrário o seu funcionamento pode ser prejudicado.
-O cabo flexível ou o cabo exterior deste dispositivo não podem ser substituídos; em caso de danos, o dispositivo deve ser substituído.

LIGAÇÃO COMO RECEPTOR DE RF (FREQUÊNCIA DE RÁDIO - RF 2,4Ghz):
1- Pressione o botão de ligação A do receptor. (Pressão curta de 1 segundo - 1", duas vezes seguidas).
2- Premir imediatamente o botão de ligação B no emissor (premir brevemente 1 segundo -1").
3- Quando a luminária piscar 3 vezes C, o emissor e o recetor estão ligados.
4- Para ligar o 2º, 3º...6º emissor ao mesmo recetor, repetir o passo 2.

DESBLOQUEIO DO RECEPTOR RF (FREQUÊNCIA DE RÁDIO - RF 2.4Ghz):
1- Para desbloquear o emissor ou o recetor, devemos premir o botão de ligação A (pressão longa) durante 10 segundos. A desvinculação será efectuada com sucesso quando a luminária piscar 3 vezes C.

LIGAÇÃO COMO RECEPTOR WIFI (rede WIFI - 2.4Ghz):
1- Instalar a aplicação Smart Life no aparelho a partir da loja de aplicações ou digitalizando o código QR.
2- Ligar a uma rede WIFI de 2,4Ghz (NÃO é válido para redes de 5Ghz).
3- Ligar o Bluetooth do aparelho.
4- Premir o botão de ligação A no módulo WIFI (IOT). (Premir longamente durante 5 segundos -5").
5- Abrir a aplicação Smart Life no aparelho.
6- Na aplicação, clicar no símbolo + para adicionar um dispositivo.
7- A aplicação encontra o novo dispositivo. Clique em ADICIONAR (também pode adicioná-lo manualmente, procurando o dispositivo na secção iluminação: Fita luminosa (BLE+Wi-Fi).
8- Pode modificar o nome do dispositivo a partir da aplicação.
9- No menu do novo dispositivo, seleccione a opção: SINGLE e poderá regular a luminosidade ou ligar e desligar o dispositivo a partir da aplicação.
10- Para associar a aplicação Smart Life a um assistente de voz, deve fazê-lo a partir da aplicação do assistente de voz escolhido.
11- Para DESVINCULAR o aparelho, isso deve ser feito a partir da aplicação Smart Life, apagando o aparelho.

ESTE APARELHO ESTÁ EM CONFORMIDADE COM A LEGISLAÇÃO EUROPEIA

POLSKI

-Podłączenie tego urządzenia może być wykonane wyłącznie przez wykwalifikowanego specjalistę.
-Zakres napięcia wejściowego: 12C DC - 24V DC.
-Upewnij się, że urządzenie jest prawidłowo zainstalowane, jak pokazano na schemacie.
-Podczas instalacji należy odciąć zasilanie sieciowe.
-Urządzenie może być używane wyłącznie jako przełącznik czujnika dla napięcia 12C DC - 24V DC i nadaje się wyłącznie do użytku wewnątrz pomieszczeń.
-Należy chronić sterownik przed wilgocią i wysoką temperaturą.
-Zakres temperatur zapewniający optymalne działanie czujnika wynosi od -10 do +40°C.
-Maksymalne obciążenie podłączone do czujnika musi być zgodne ze specyfikacją.
-Jeśli czujnik jest używany do celów innych niż te, do których został pierwotnie przeznaczony lub jest podłączony/zainstalowany nieprawidłowo, może to spowodować uszkodzenie czujnika.
Jeśli czujnik jest używany do celów innych niż pierwotnie przeznaczone lub jest podłączony/zainstalowany w niewłaściwy sposób, nie można przyjąć odpowiedzialności za ewentualne uszkodzenia.
-Utrzymuj czujnik w czystości, aby uniknąć niepożądanych działań czujnika.
-Upewnić się, że czujnik jest prawidłowo zamocowany, w przeciwnym razie jego działanie może zostać zakłócone.
-Elastyczny kabel lub przewód zewnętrzny tego urządzenia nie może zostać wymieniony, w przypadku jego uszkodzenia należy wymienić urządzenie.

ŁĄCZENIE JAKO ODBIORNIK RF (CZĘSTOTLIWOŚĆ RADIOWA - RF 2,4 GHz):
1- Naciśnij przycisk łączenia A na odbiorniku. (Krótkie naciśnięcie przez 1 sekundę – 1", dwa razy z rzędu).
2- Natychmiast naciśnij przycisk połączenia B na nadajniku (krótkie naciśnięcie 1 sekunda -1").
3- Gdy oprawa miga 3 razy C, nadajnik i odbiornik są połączone.
4- Aby połączyć drugi, trzeci...szósty nadajnik z tym samym odbiornikiem, powtórz krok 2.

ODBLOKOWANIE ODBIORNIKA RF (CZĘSTOTLIWOŚĆ RADIOWA - RF 2,4 GHz):
1- Aby odblokować nadajnik lub odbiornik, należy nacisnąć przycisk połączenia A (długie naciśnięcie) przez 10 sekund. Połączenie zostanie pomyślnie odłączone, gdy oprawa miga 3 razy C.

ŁĄCZENIE JAKO ODBIORNIK WIFI (WIFI - sieć 2,4 GHz):
1- Zainstaluj aplikację Smart Life na urządzeniu ze sklepu z aplikacjami lub skanując kod QR.
2- Podłącz do sieci WIFI 2,4 GHz (NIE dotyczy sieci 5 GHz).
3- Podłącz Bluetooth urządzenia.
4- Naciśnij przycisk połączenia A na module WIFI (IOT). (Długie naciśnięcie przez 5 sekund -5").
5- Otwórz aplikację Smart Life na urządzeniu.
6- Wewnątrz aplikacji kliknij symbol +, aby dodać urządzenie.
7- Aplikacja znajdzie nowe urządzenie. Kliknij DODAJ (możesz również dodać je ręcznie, wyszukując urządzenie w sekcji oświetlenia: Strip lights (BLE+Wi-Fi)).
8- Nazwę urządzenia można edytować z poziomu aplikacji.
9- W menu nowego urządzenia wybierz opcję: SINGLE, a będziesz mógł regulować jasność lub włączać i wyłączać urządzenie z poziomu aplikacji.
10- Aby połączyć aplikację Smart Life z asystentem głosowym, należy to zrobić z poziomu aplikacji wybranego asystenta głosowego.
11- Aby ODŁĄCZYĆ urządzenie, należy to zrobić z poziomu aplikacji Smart Life, usuwając urządzenie.

TO URZĄDZENIE JEST ZGODNE Z PRZEPISAMI EUROPEJSKIMI

DEUTSCH

-Der Anschluss dieses Gerätes darf nur von einer qualifizierten Fachkraft vorgenommen werden.
-Eingangsspannungsbereich: 12C DC - 24V DC.
-Stellen Sie sicher, dass das Gerät korrekt installiert ist, wie in der Abbildung gezeigt.
-Trennen Sie während der Installation die Verbindung zum Stromnetz.
-Das Gerät kann nur als Sensorschalter für 12C DC - 24V DC verwendet werden und ist nur für den Innenbereich geeignet.
-Schützen Sie den Controller vor Feuchtigkeit und Hitze.
-Der Temperaturbereich für den optimalen Betrieb des Sensors beträgt -10 bis +40° C.
-Die maximale Last, die an den Sensor angeschlossen wird, muss wie angegeben sein.
-Wird der Sensor zweckentfremdet oder falsch angeschlossen bzw. installiert, kann der Sensor beschädigt werden.
Wird der Sensor zu anderen als den ursprünglich vorgesehenen Zwecken verwendet oder falsch angeschlossen/installiert, kann für eventuelle Schäden keine Haftung übernommen werden.
-Halten Sie den Sensorfühler sauber, um unerwünschte Sensoraktionen zu vermeiden.
-Stellen Sie sicher, dass der Sensormelder richtig befestigt ist, da sonst die Funktion beeinträchtigt werden kann.
-Das flexible Kabel oder das Außenkabel dieses Geräts kann nicht ausgetauscht werden, bei Beschädigung muss das Gerät ersetzt werden.

VERBINDUNG ALS RF-EMPFÄNGER (FUNKFREQUENZ - RF 2.4Ghz):
1- Drücken Sie die Verbindungstaste A am Empfänger. (Kurzes Drücken für 1 Sekunde – 1", zweimal hintereinander).
2- Drücken Sie sofort die Verbindungstaste B auf dem Sender (kurzes Drücken 1 Sekunde -1").
3- Wenn die Leuchte 3 Mal C blinkt, sind Sender und Empfänger verbunden.
4- Um den 2., 3...6. Sender mit demselben Empfänger zu verbinden, wiederholen Sie Schritt 2.

Entriegelung des RF-Empfängers (Funkfrequenz - RF 2,4Ghz):
1- Um den Sender oder Empfänger zu entkoppeln, müssen Sie die Verbindungstaste A (lang drücken) 10 Sekunden lang drücken. Die Entkopplung ist erfolgreich, wenn die Leuchte 3 Mal blinkt C.

VERBINDUNG ALS WIFI-EMPFÄNGER (WIFI - 2.4Ghz Netzwerk):
1- Installieren Sie die Smart Life App auf dem Gerät aus dem App-Shop oder durch Scannen des QR-Codes.
2- Verbinden Sie sich mit einem 2.4Ghz WIFI Netzwerk (NICHT gültig für 5Ghz Netzwerke).
3- Verbinden Sie das Bluetooth des Geräts.
4- Drücken Sie die Verbindungstaste A auf dem WIFI-Modul (IOT). (Langes Drücken für 5 Sekunden -5").
5- Öffnen Sie die Anwendung Smart Life auf dem Gerät.
6- Klicken Sie in der Anwendung auf das Symbol +, um ein Gerät hinzuzufügen.
7- Die Anwendung wird das neue Gerät finden. Klicken Sie auf HINZUFÜGEN (Sie können es auch manuell hinzufügen, indem Sie in der Rubrik Beleuchtung nach dem Gerät suchen: Lichtleisten (BLE+Wi-Fi).
8- Sie können den Namen des Geräts in der Anwendung bearbeiten.
9- Wählen Sie im Menü des neuen Geräts die Option: EINZELN und Sie können die Helligkeit einstellen oder das Gerät über die Anwendung ein- und ausschalten.
10- Um die Anwendung Smart Life mit einem Sprachassistenten zu verknüpfen, muss dies über die Anwendung des gewählten Sprachassistenten erfolgen.
11- Um das Gerät zu UNBINDEN, muss dies über die Smart Life-Anwendung erfolgen, wobei das Gerät gelöscht wird.

DIESES GERÄT ENTSPRICHT DER EUROPÄISCHEN GESETZGEBUNG

emuca
where creation begins

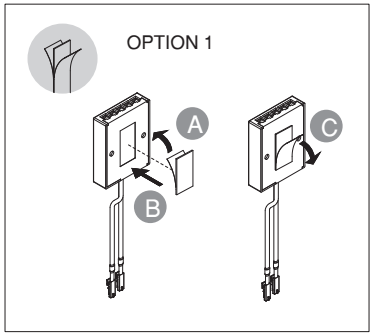

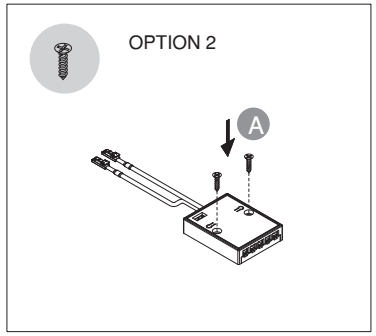

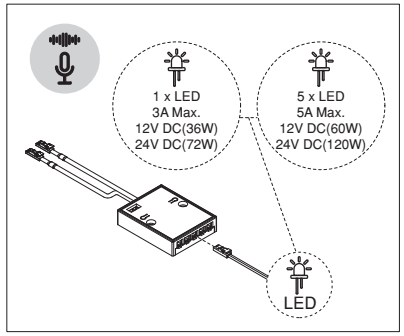

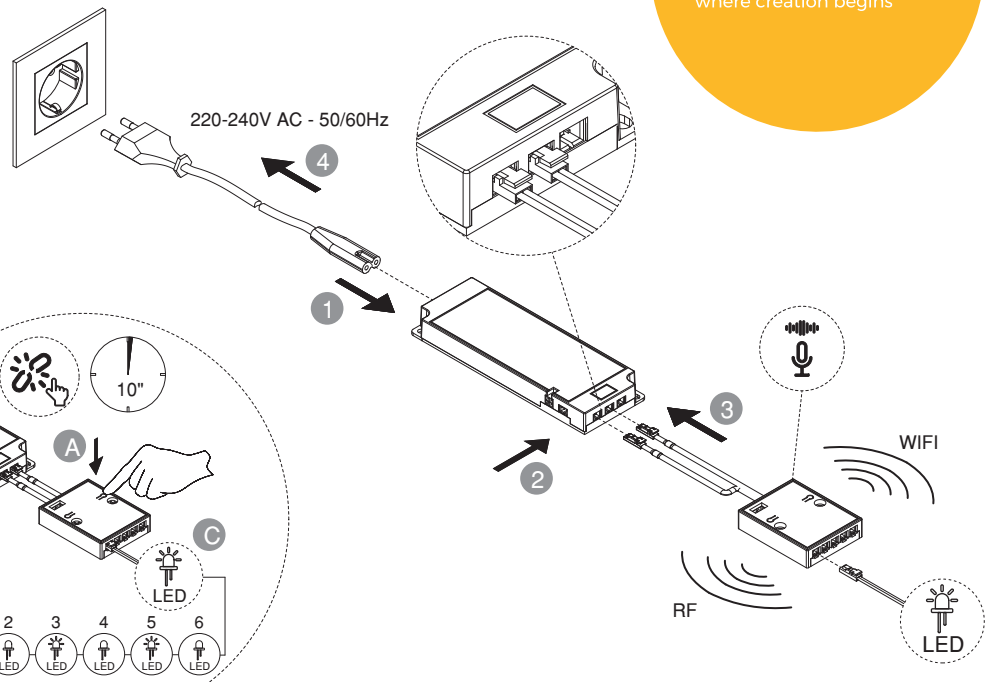

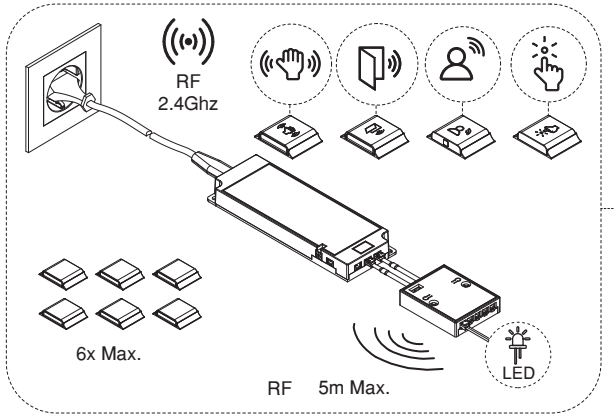

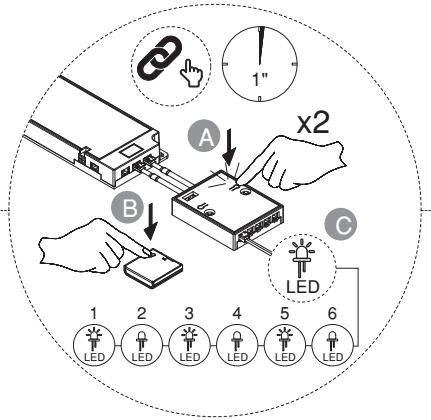

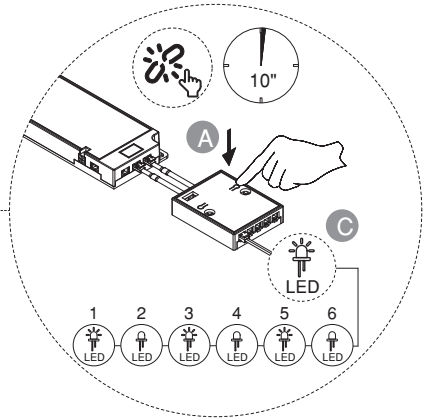

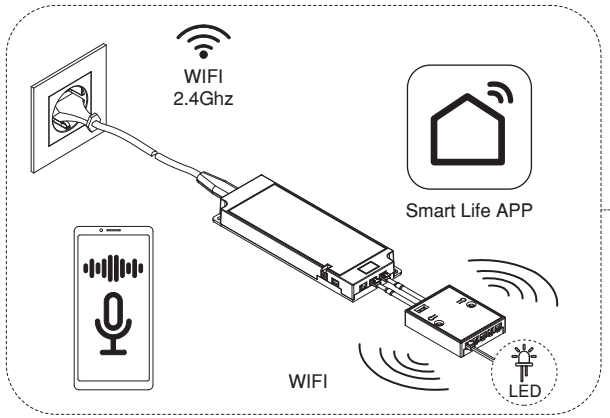

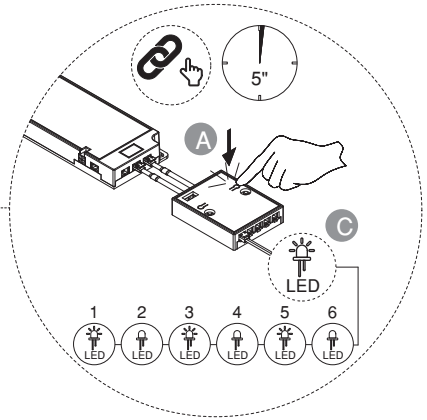

4

Android/ios

App Store Google Play
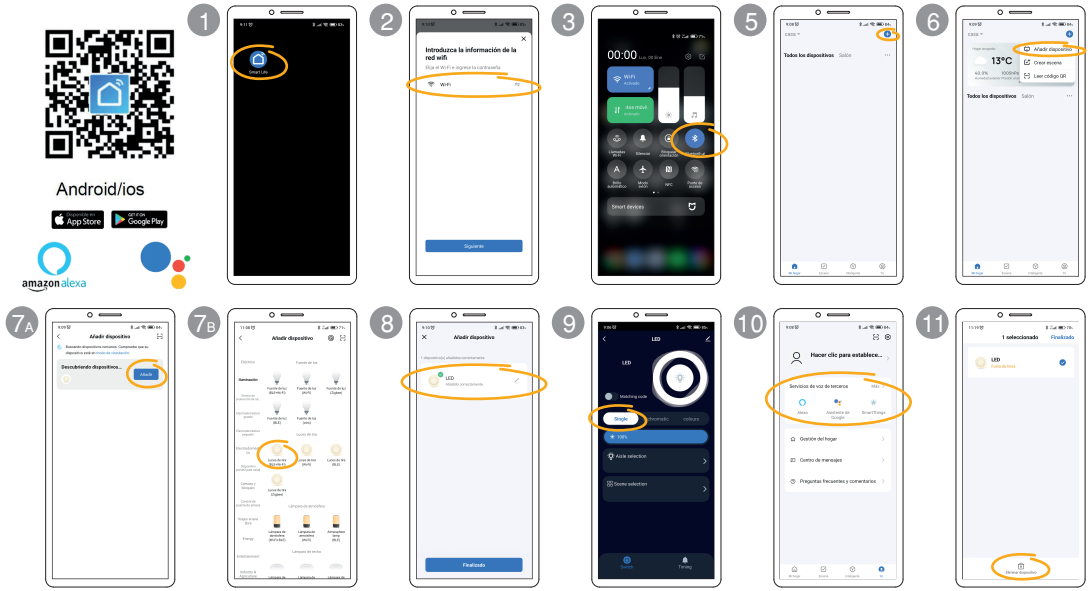
amazon alexa